LINHA USO ESPECÍFICO

FICHA TÉCNICA

Hospitalar

Características:

Maçaneta: em Aço Inox 304
Distância de broca : 55mm
Revestimento Antimicrobiano
Disponível na aplicação : externa, interna e banheiro
ABNT/NBR 14913

MEDIDAS

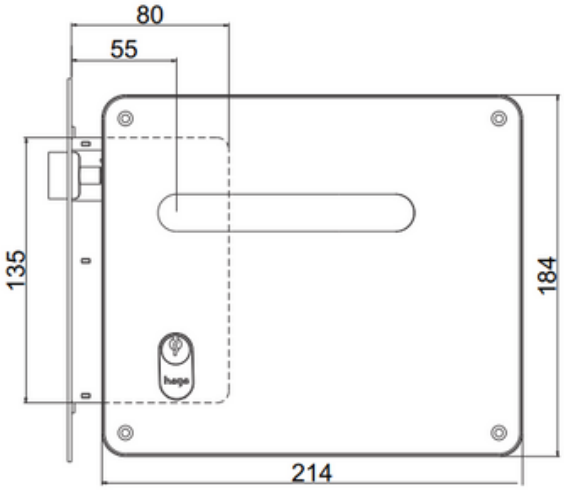

ACABAMENTOS

IE
INOX ESCOVADO
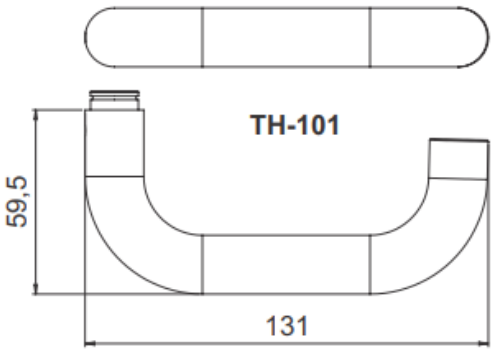
RB
RESINADO BRANCO