LINHA LONGLIFE

FICHA TÉCNICA

TH110

MEDIDAS

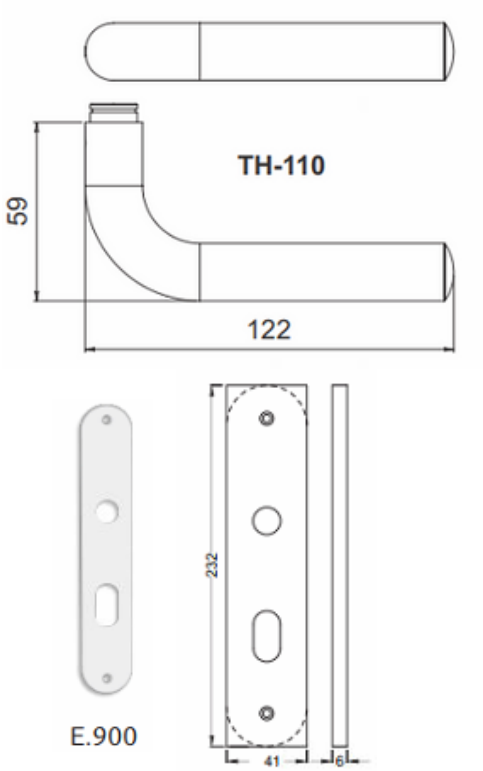

ACABAMENTOS

IE
INOX ESCOVADO
GRAU DE CORROSÃO:
★★★★

Características:

Maçaneta: em Aço Inox 304
Distância de broca : 55mm
Espelho: Inox 304
Testa e Contra Testa : de acordo com o acabamento
Disponível na aplicação : externa, interna e banheiro
ABNT/NBR 14913

BROCA 55mm

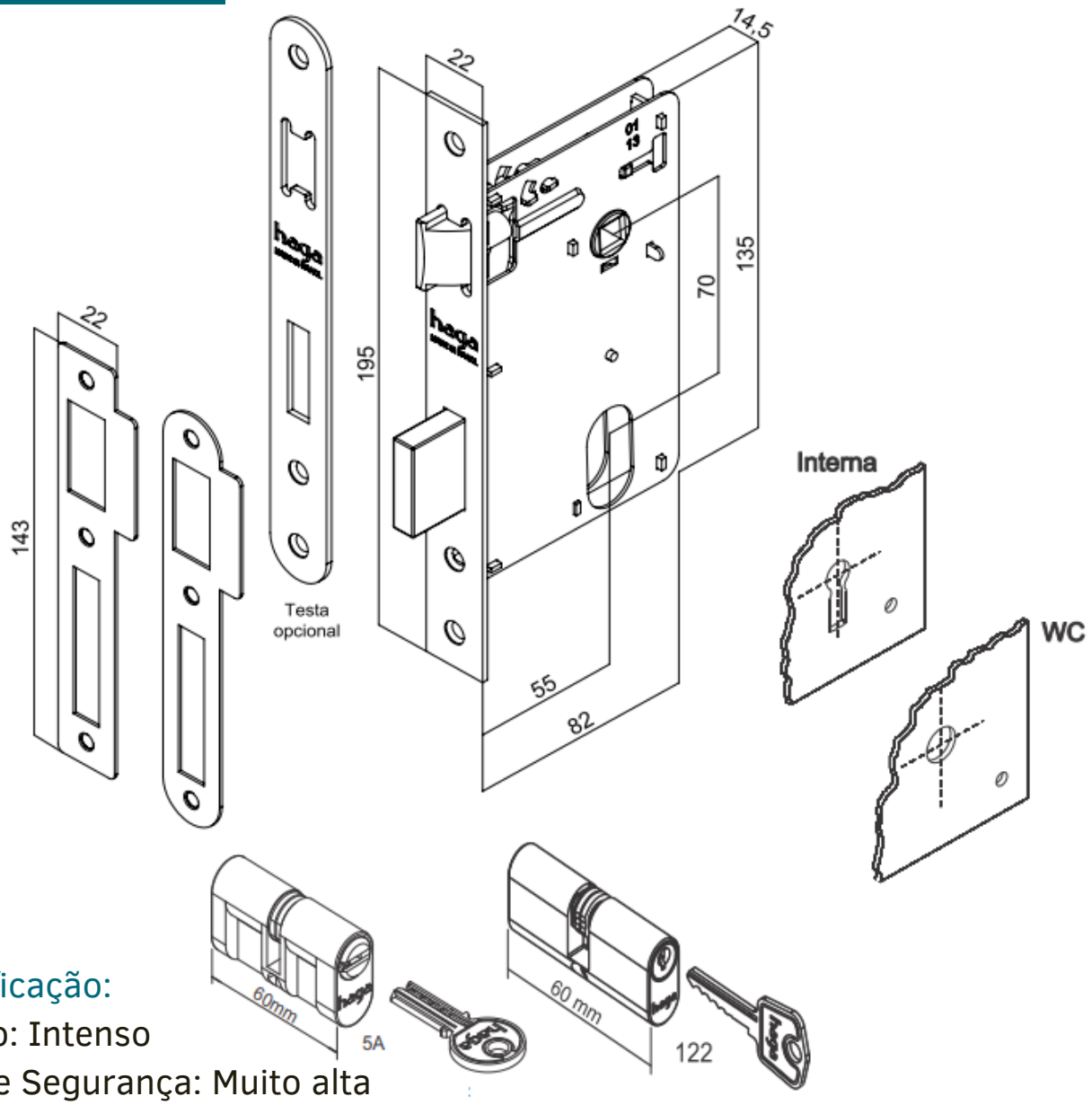

Especificação:
Tráfego: Intenso
Grau de Segurança: Muito alta
Trinco e lingueta em zamac
Com alavanca trinco

Cilindro 122: 60mm
Variações de segredos: 12.500
Acompanha 2 chaves em latão

Cilindro 5A: 60mm
Variação de segredos: 33.614
Acompanha 5 chaves em latão