LINHA PERFIL

# FICHA TÉCNICA

# Berlin - M80

## MEDIDAS

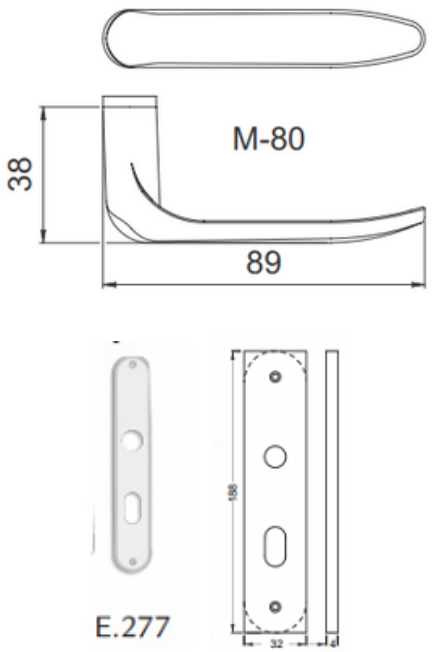

## ACABAMENTOS

CR
CROMADO
GRAU DE CORROSÃO:
★★

OXI
GRAU DE CORROSÃO:
★★

### Características:

Maçaneta: em Zamac
Distância de broca : 27mm
Espelho: em Aço Inox / Aço Carbono
Testa e Contra Testa : de acordo com o acabamento
Disponível na aplicação : externa
ABNT/NBR 14913

# BROCA
# 27 mm

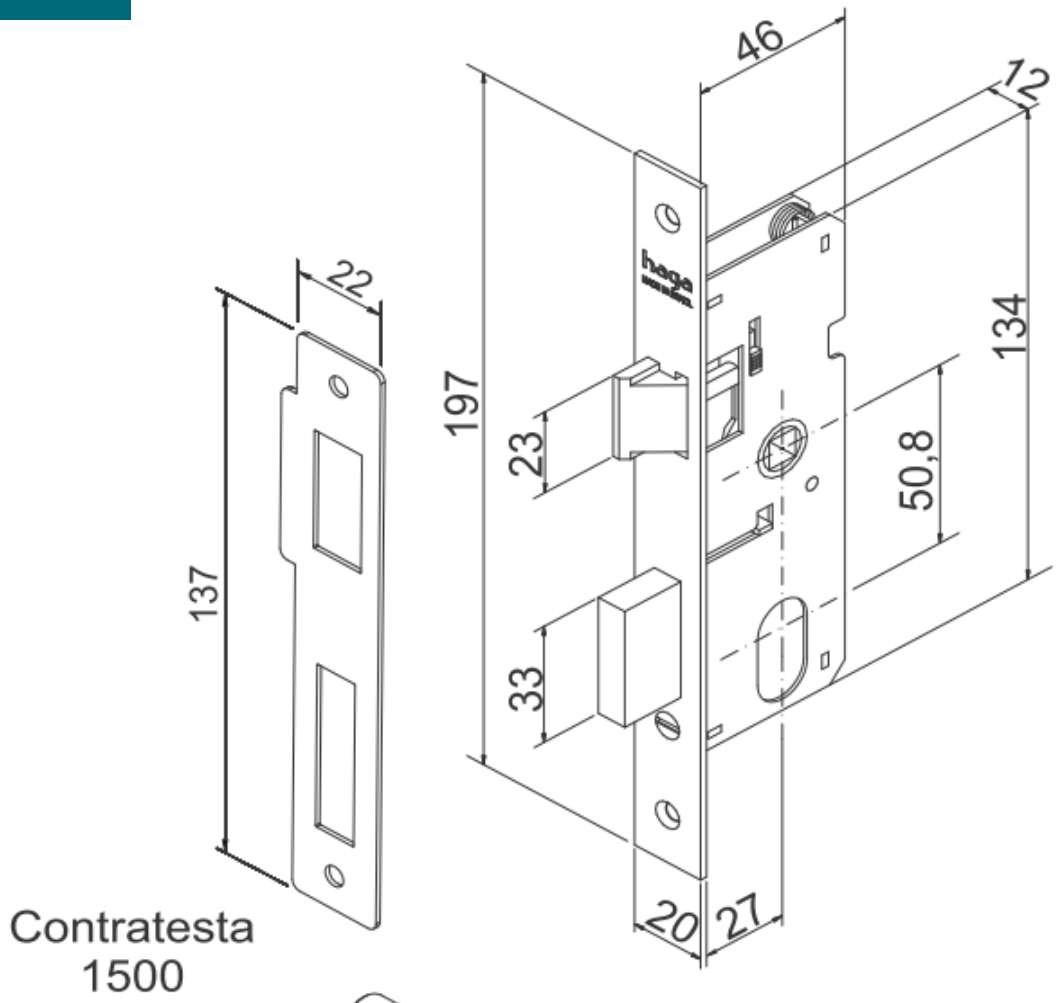


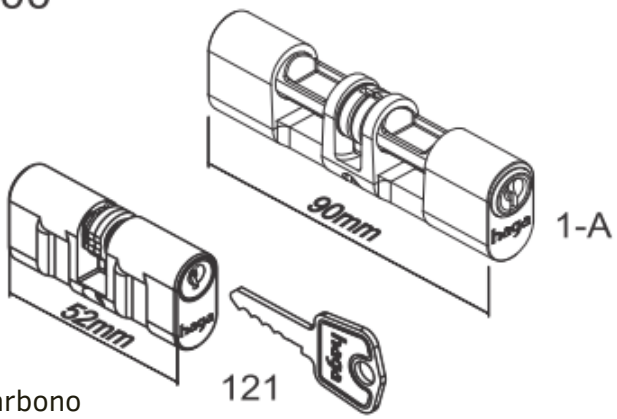


Especificação:
Tráfego: Leve
Grau de Segurança: Média

Cilindro 121: 52mm
Variações de segredos: 12.500
Acompanha 2 chaves em aço carbono

Cilindro 1 A: 90mm
Variações de segredos: 12.500
Acompanha 2 chaves em latão