LINHA MOVÉIS

FICHA TÉCNICA

Sobrepor 2050/25 com abas

OXI
OXIADO
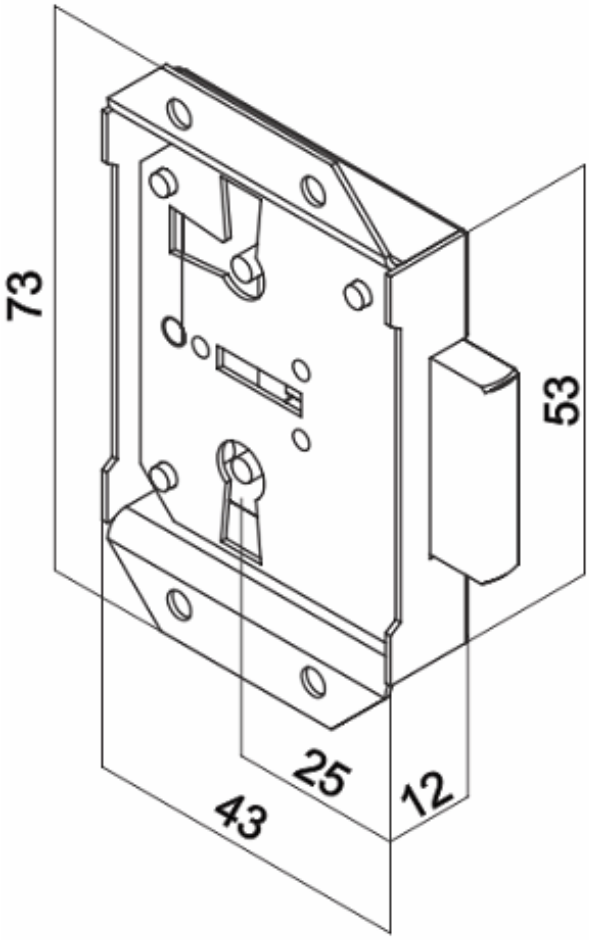
MEDIDAS