LINHA CLASSIC

FICHA TÉCNICA

Ônix - M138

haga 85+

Características:

Maçaneta: em Alumínio
Distância de broca : 40mm
Espelho: em Aço Carbono
Testa e Contra Testa : material usado de acordo com o acabamento
Disponível na aplicação : externa, interna e banheiro
Atende a norma ABNT/NBR 14913

MEDIDAS

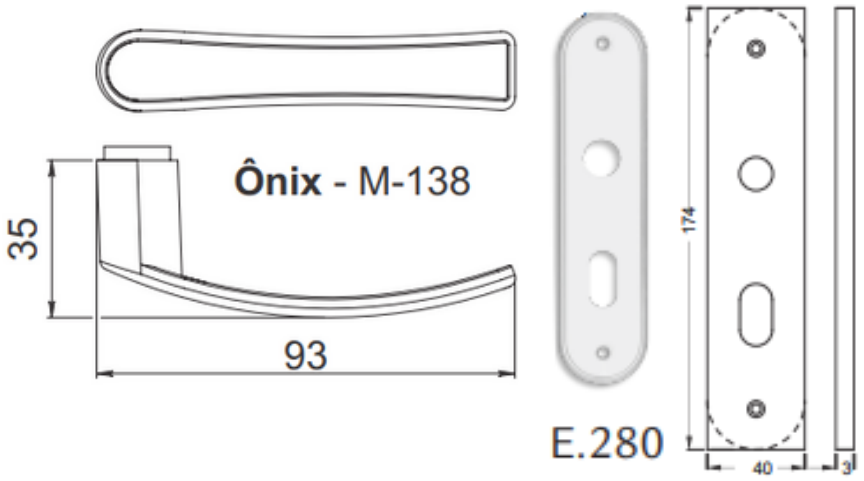

ACABAMENTOS

RP
RESINADO PRETO
GRAU DE CORROSÃO:
★★

RA
RESINADO ALUMÍNIO
GRAU DE CORROSÃO:
★★

LAT
LATONADO
GRAU DE CORROSÃO:
★★

BROCA 40mm

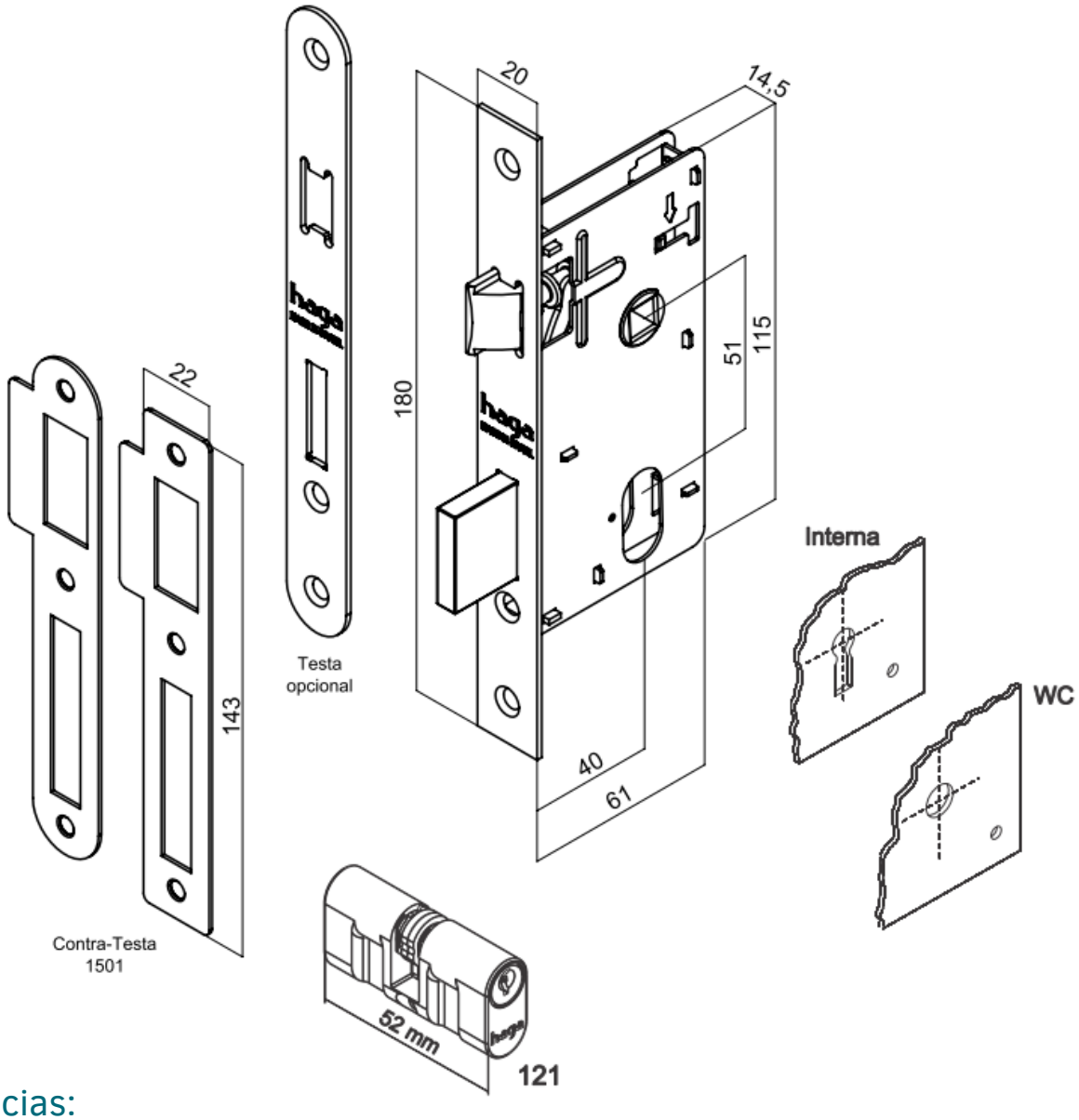

Diferencias:

Tráfego: Médio
Grau de Segurança: Média
Trinco em Zamac
Lingueta em Poliacetal
Sem alavanca trinco

Cilindro: 52mm
Variações de segredos: 12.500
Acompanha 2 chaves em aço carbono